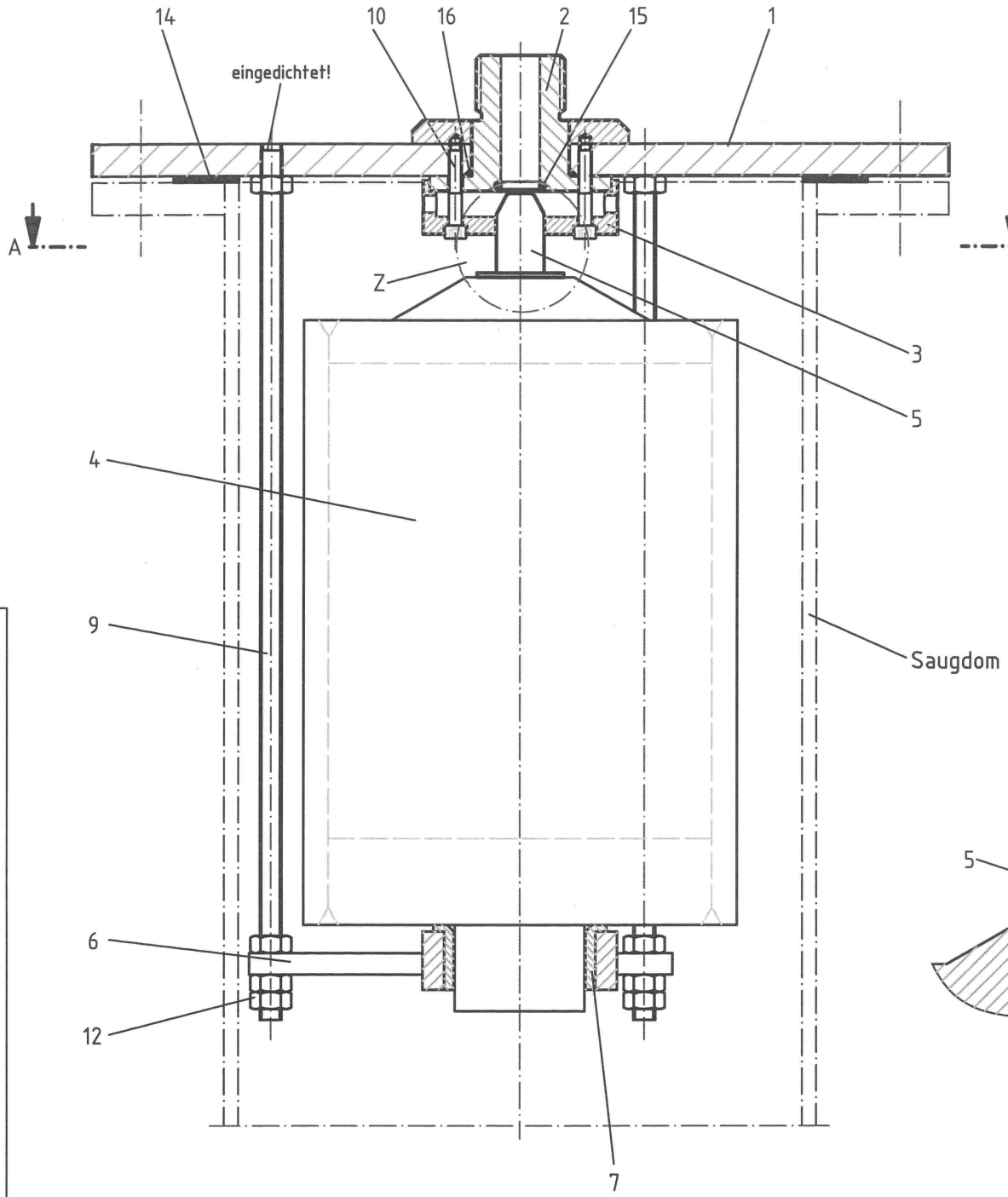

Schnitt A - B

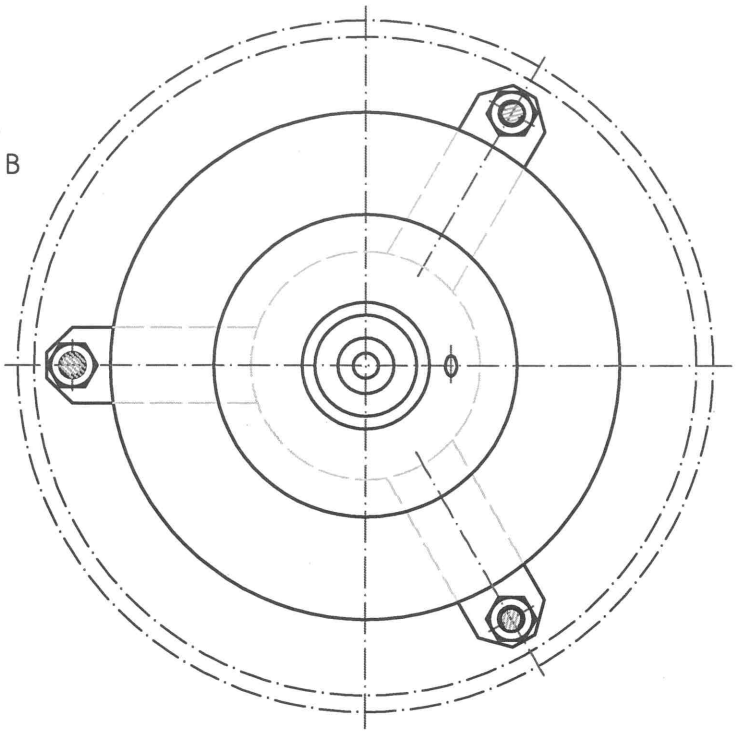

Einzelheit Z

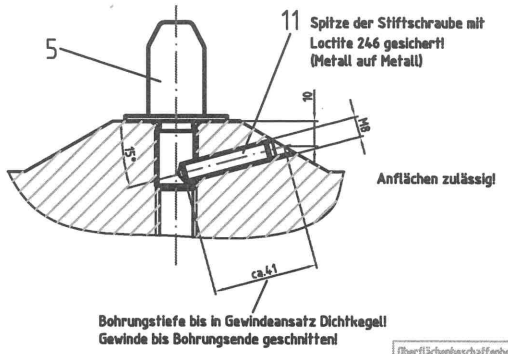

Teil	Stck	Benennung	Material	Zchng.-Nr.	Abmessung
16	1	Rundichtring	Per		ϕ145xϕ2,5
15	1	Rundichtring	Viton	2-209 Parker	ϕ117,04xϕ3,53
14	1	Flachdichtung	Gu	DIN	DN 250
13	1	Gewindestift	45H	DIN 916	M8x35
12	12	Sechskantmutter	6	DIN 934	M10
11					
10	4	Zylinderschraube	8.8	DIN 912	M6x35
9	3	Gewindestange	5.6	DIN 975	M10; 405lg.
8					
7	1	Buchse		6119.4	
6	1	Stern		6138.3	
5	1	Dichtkegel		6120.4	
4	1	Schwimmer		6118.3	
3	1	Obere Schwimmerführung		6122.3	
2	1	Ventilsitz		6121.3	
1	1	Flansch		6204.3	

Oberflächenbeschaffenheit

Ausgabe-Datum
Letzte Änd.-Nr.

Maßstab 1:1

Allg.-Toleranzen
DIN ISO 2768 T.1

Schwimmereinheit

Zeichn.-Nr. 6137.1